exporlux

Ezex

Descrição do Produto

Montagem encastrada.
Aro em alumínio ou zamak.
Reflector em alumínio brilhante.
Vidro de protecção temperado embutido ao nível do aro - IP53 - ou afastado (opções).
Kit de emergência (opção).

Product Description

Recessed mounted.
Aluminium or zamak ring.
Brightness aluminium reflector.
Protective temperate glass inlaid at ring level - IP53- or withdrawn (options).

Dados do Produto | Product Data

230 V
50 Hz

IP20

Encastrado Tecto | Ceiling Recessed

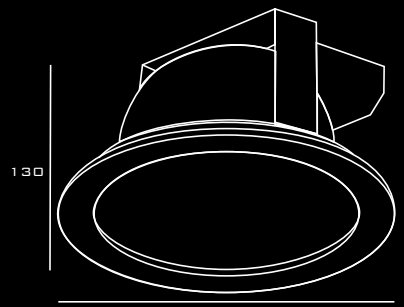

Ø215mm

ao nível do aro - IP53 |
at ring level - IP53

Vidro afastado - IP20 |
Spaced Glass - IP20

medidas mm | dimensions mm

Versões | Versions

	W		EM	Opção Option	HF	HF DIM	Opção Option
Fluorescente | Fluorescent	TC-D 1x13W	G24d-1	●	●			●
	TC-D/E 1x13W	G24q-1			●		●
	TC-D 1x18W	G24d-2	●	●			●
	TC-D/E 1x18W	G24q-2			●	●	●
	TC-D 1x26W	G24d-3	●	●			●
	TC-D/E 1x26W	G24q-3			●	●	●
	TC-T/E 1x32W	GX24q-3			●	●	●
	TC-T/E 1x42W	GX24q-4			●	●	●
	TC-D 2x13W	G24d-1	●	●			●
	TC-D/E 2x13W	G24q-1			●		●
	TC-D 2x18W	G24d-2	●	●			●
	TC-D/E 2x18W	G24q-2			●	●	●
	TC-D 2x26W	G24d-3	●	●			●
	TC-D/E 2x26W	G24q-3			●	●	●
	TC-T/E 2x32W	GX24q-3			●	●	●

Aro em liga de alumínio
Aluminium alloy ring
- Preto (RAL 9011) / Black (RAL 9011)
- Branco (RAL 9003) / White (RAL 9003)
- Alumínio (RAL 9006) / Aluminium (RAL 9006)
- Antracite (RAL 7016) / Anthracite (RAL 7016)

Aro em Zamak | Zamak ring
- Oxidado / Oxided
- Ouro (banho de...) / Gold (bath of...)
- Cromado / Chrome
- Tipo Inox / Inox

As informações neste documento poderão ser alvo de alterações sem aviso prévio
Edição: 20.07.2012
All data contained in this data sheet can be change without further notice
Edition: 20.07.2012

Rua da Arrota de Baixo 1007 - Covão
Zi EN 1 Norte
3750-802 Valongo do Vouga
Águeda - Portugal
Telef. +351 234 639 230 Fax +351 234 639 231
email: exporlux@exporlux.pt www.exporlux.pt